DANSANI®

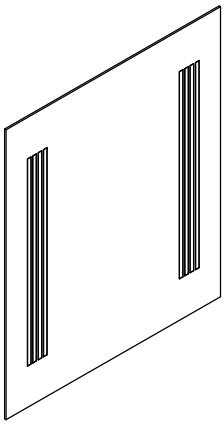

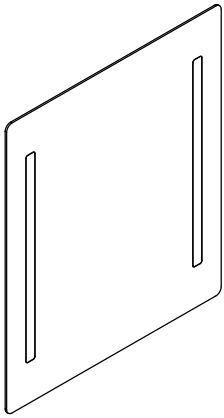

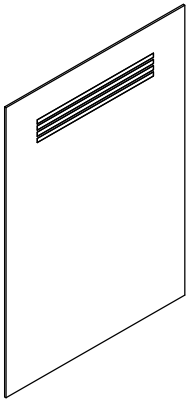

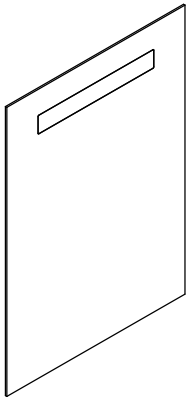

2x

5-501

2x

29351004

2x

5447 001

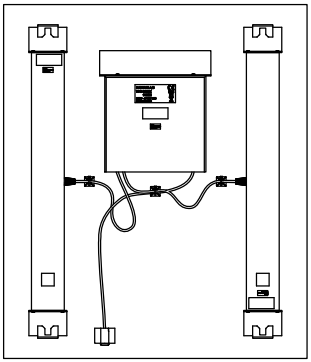

✓ IP44

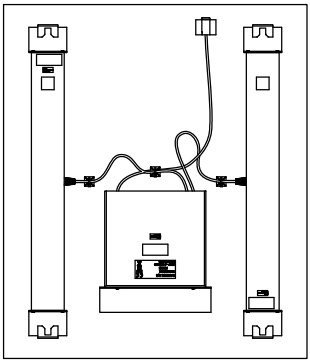

✗ IP44

1

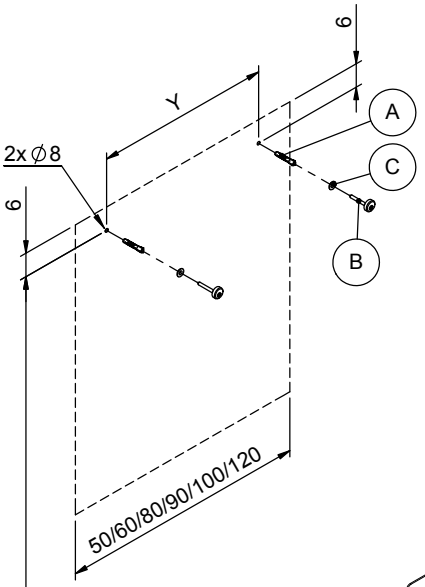

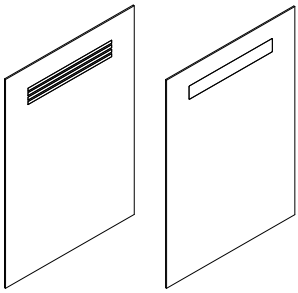

50 cm. Y= 41,0 cm.
60 cm. Y= 51,0 cm.
80+90 cm. Y= 71,0 cm.
120 cm. Y= 111,0 cm.

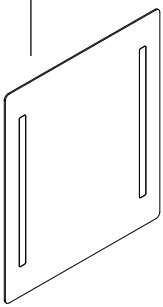

60 cm. Y= 46,7 cm.
80 cm. Y= 66,7 cm.
100 cm. Y= 86,7 cm.
120 cm. Y= 106,7 cm.

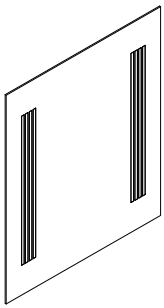

60 cm. Y= 42,5 cm.
80 cm. Y= 62,5 cm.
90 cm. Y= 72,5 cm.
100 cm. Y= 82,5 cm.
120 cm. Y= 102,5 cm.

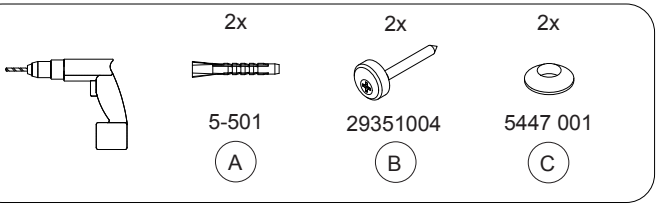

2

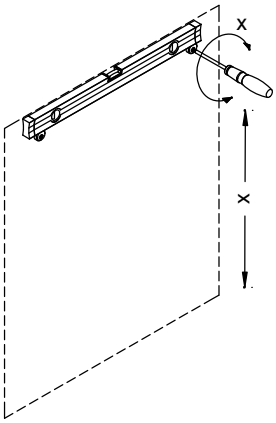

3

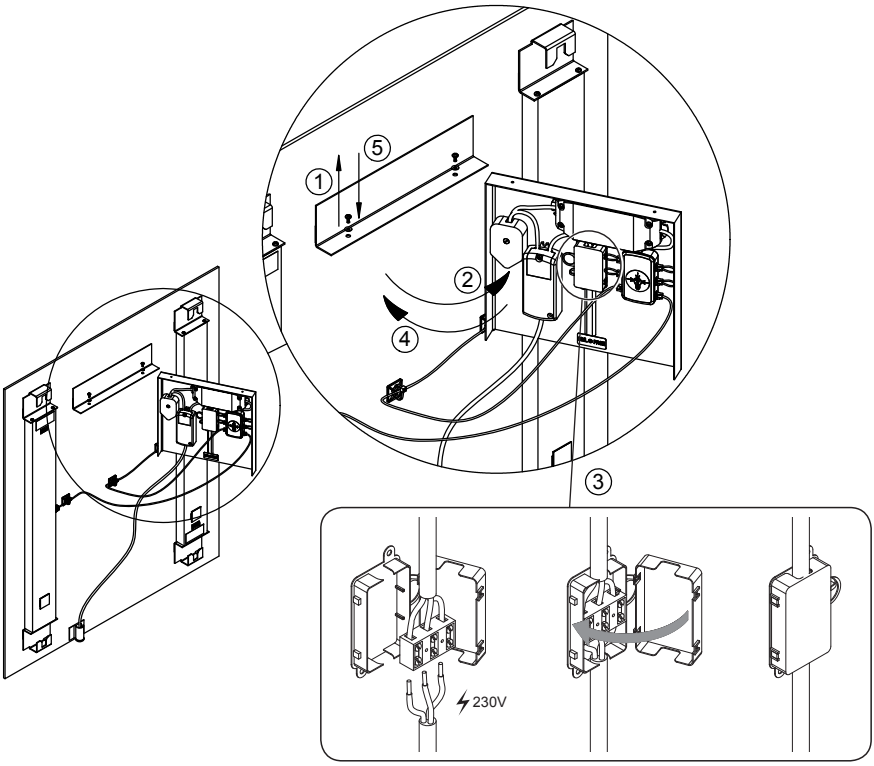

4

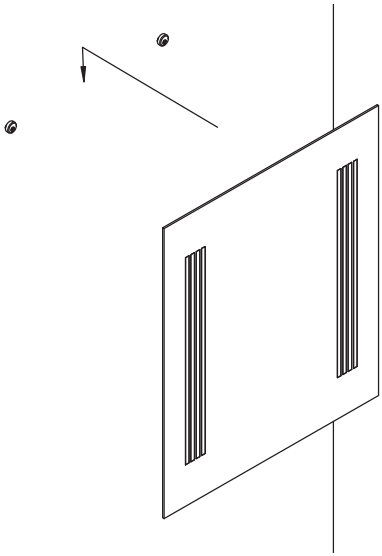

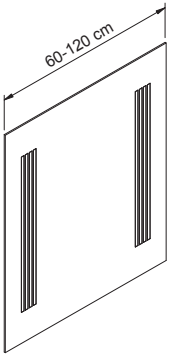

→ **5a**

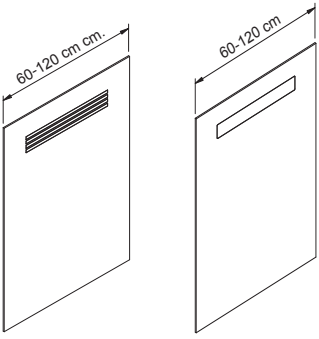

→ **5b**

5a

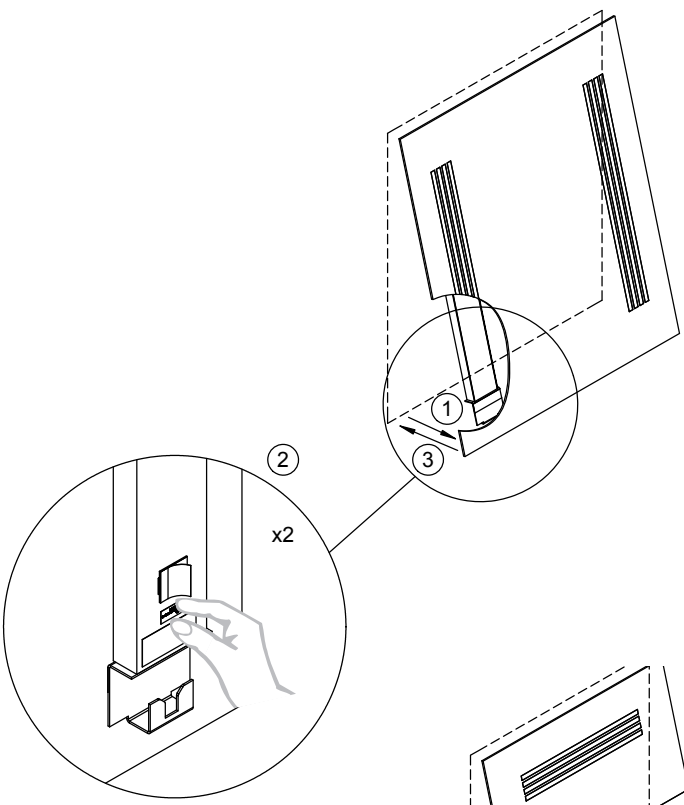

5b

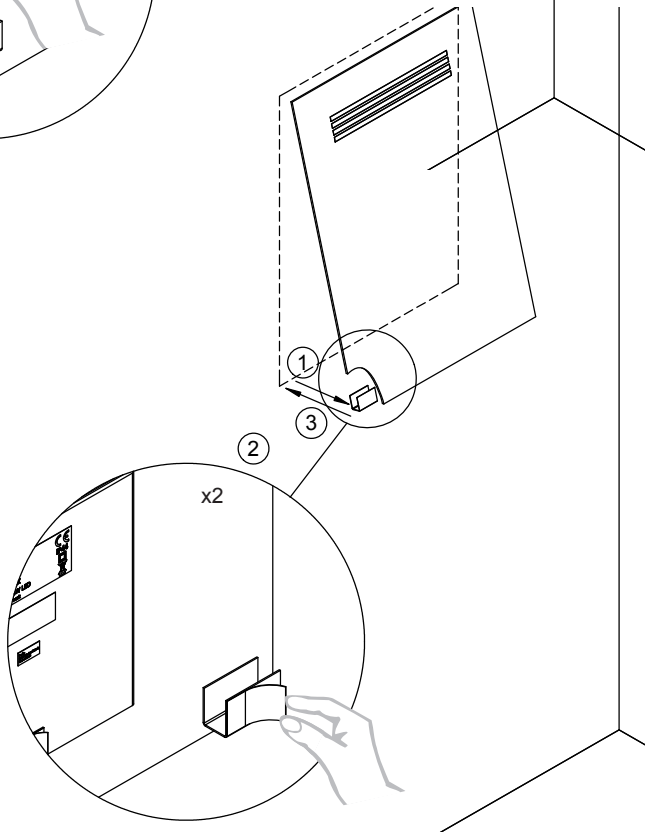

6

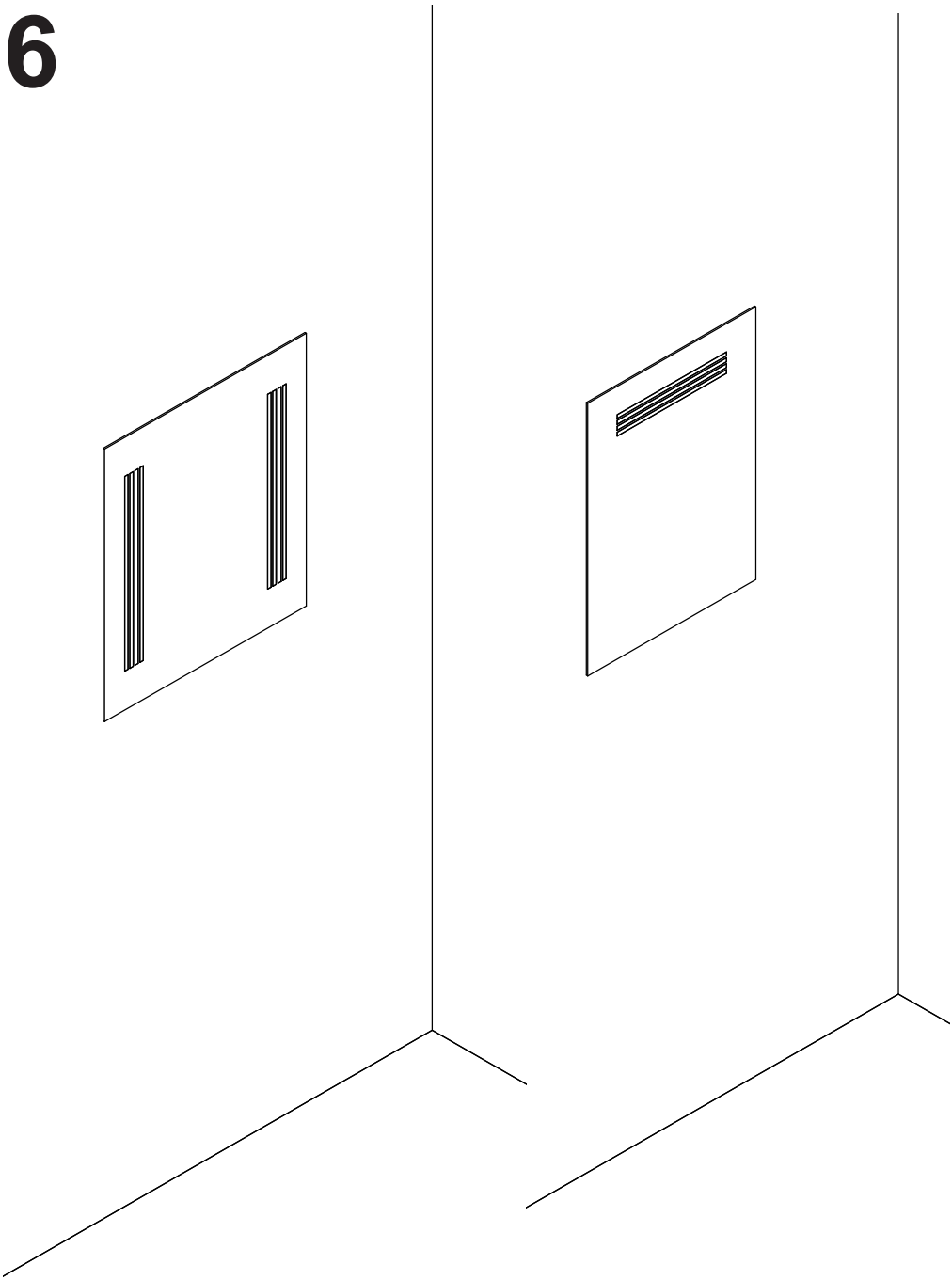

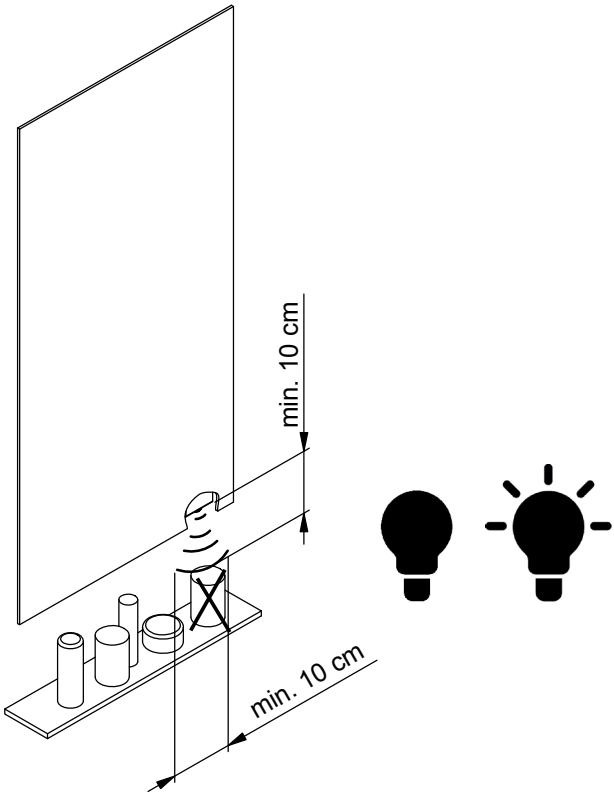

5 711112 034412