Loop Mini

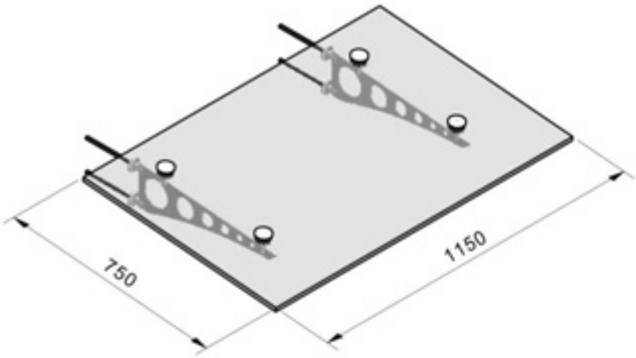

Wing Mini

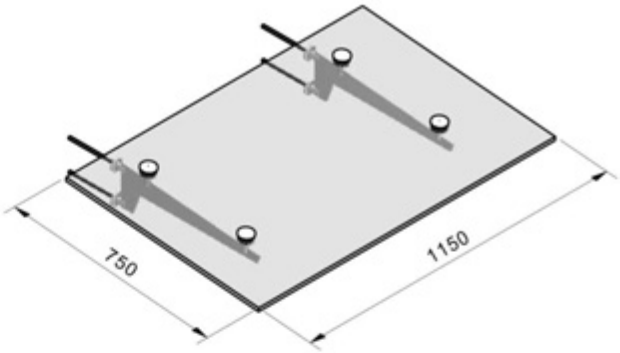

Loop Maxi

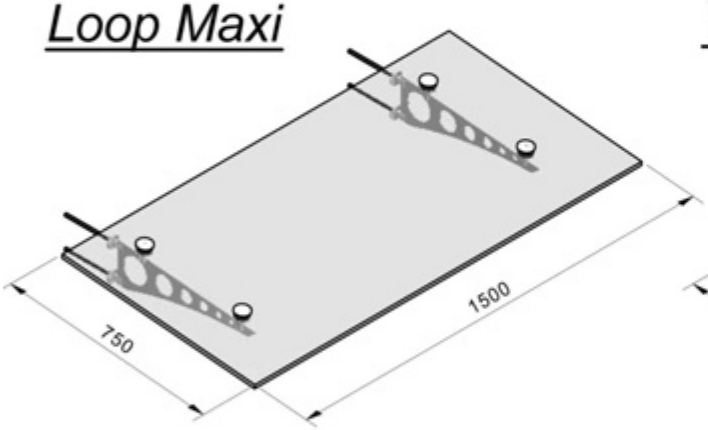

Wing Maxi

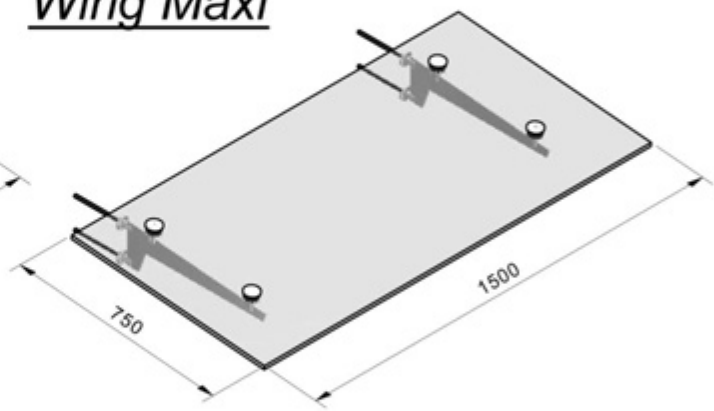

Loop X

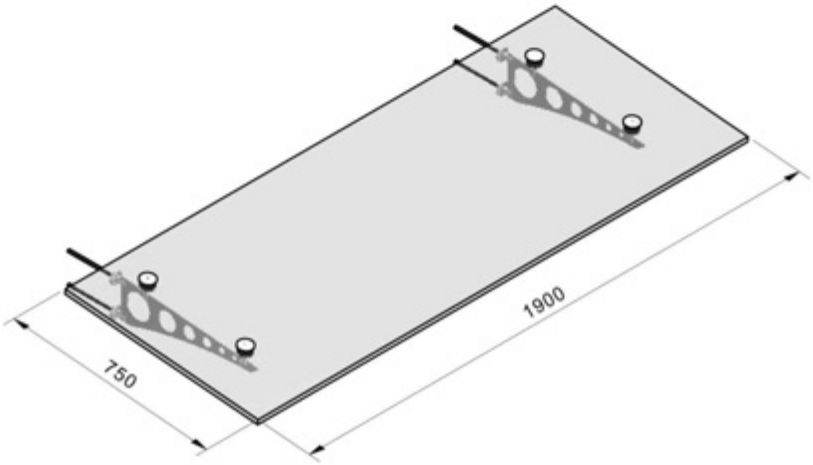

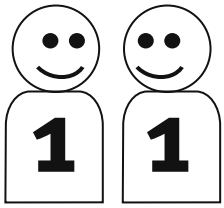

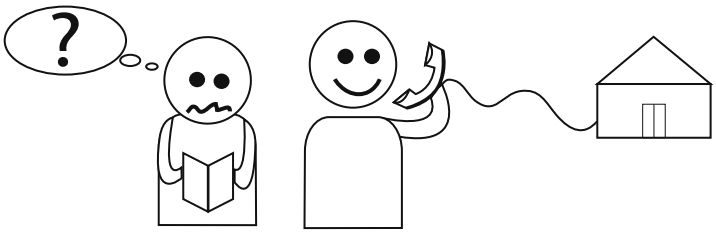

2 x

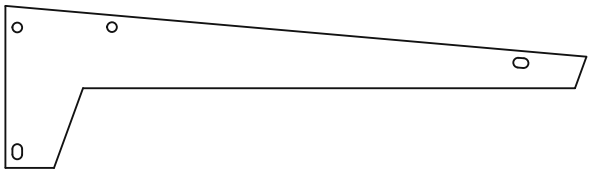

2 x

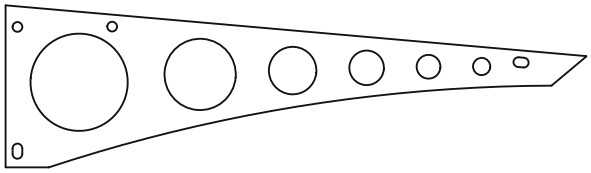

4 x

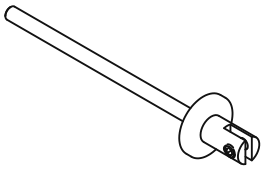

4 x

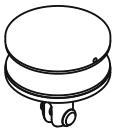

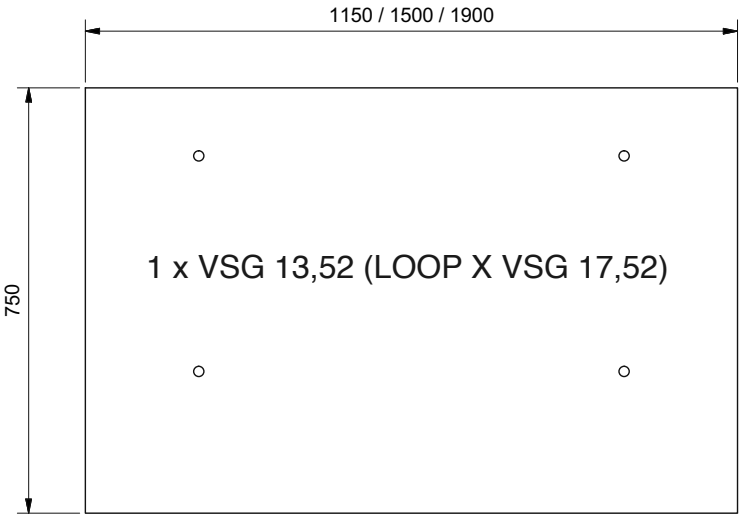

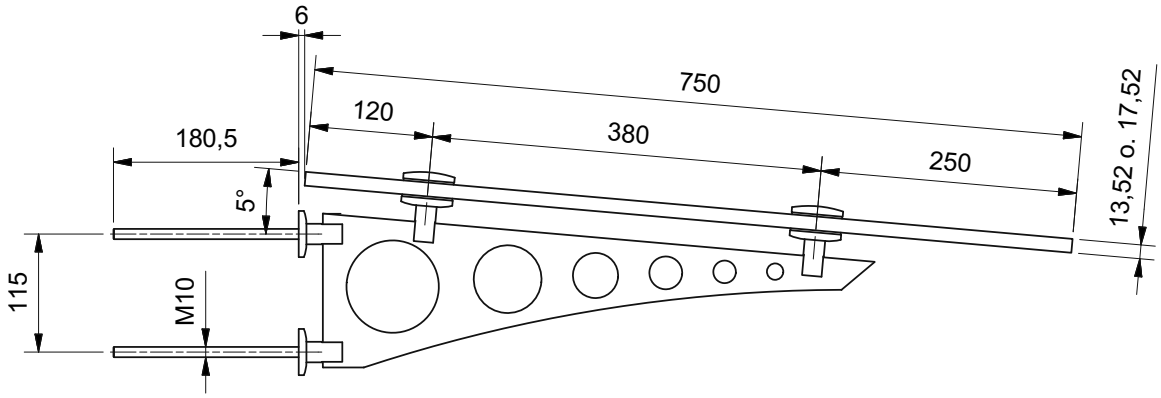
6
750
120
380
180,5
250
13,52 o. 17,52
5°
115
M10

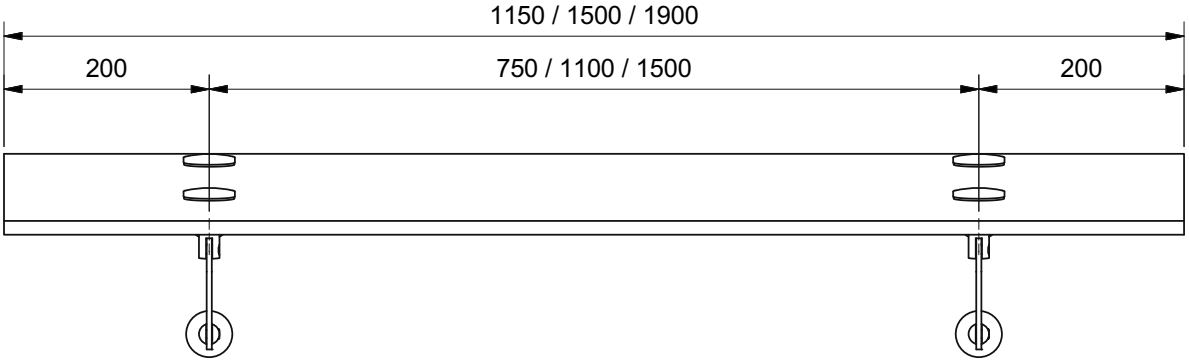
1150 / 1500 / 1900
200
750 / 1100 / 1500
200

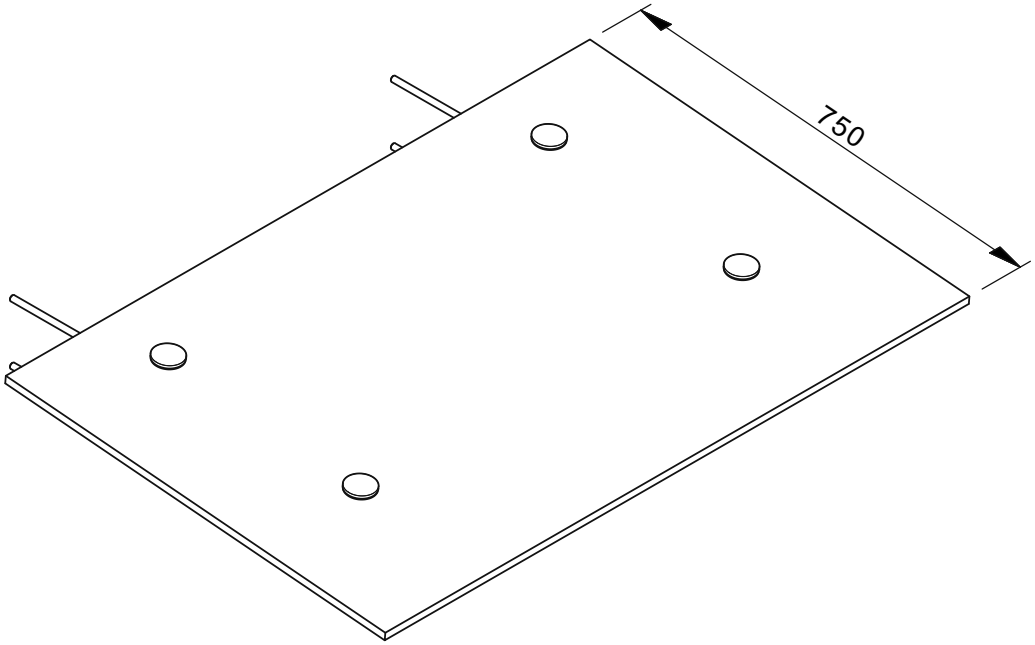
750

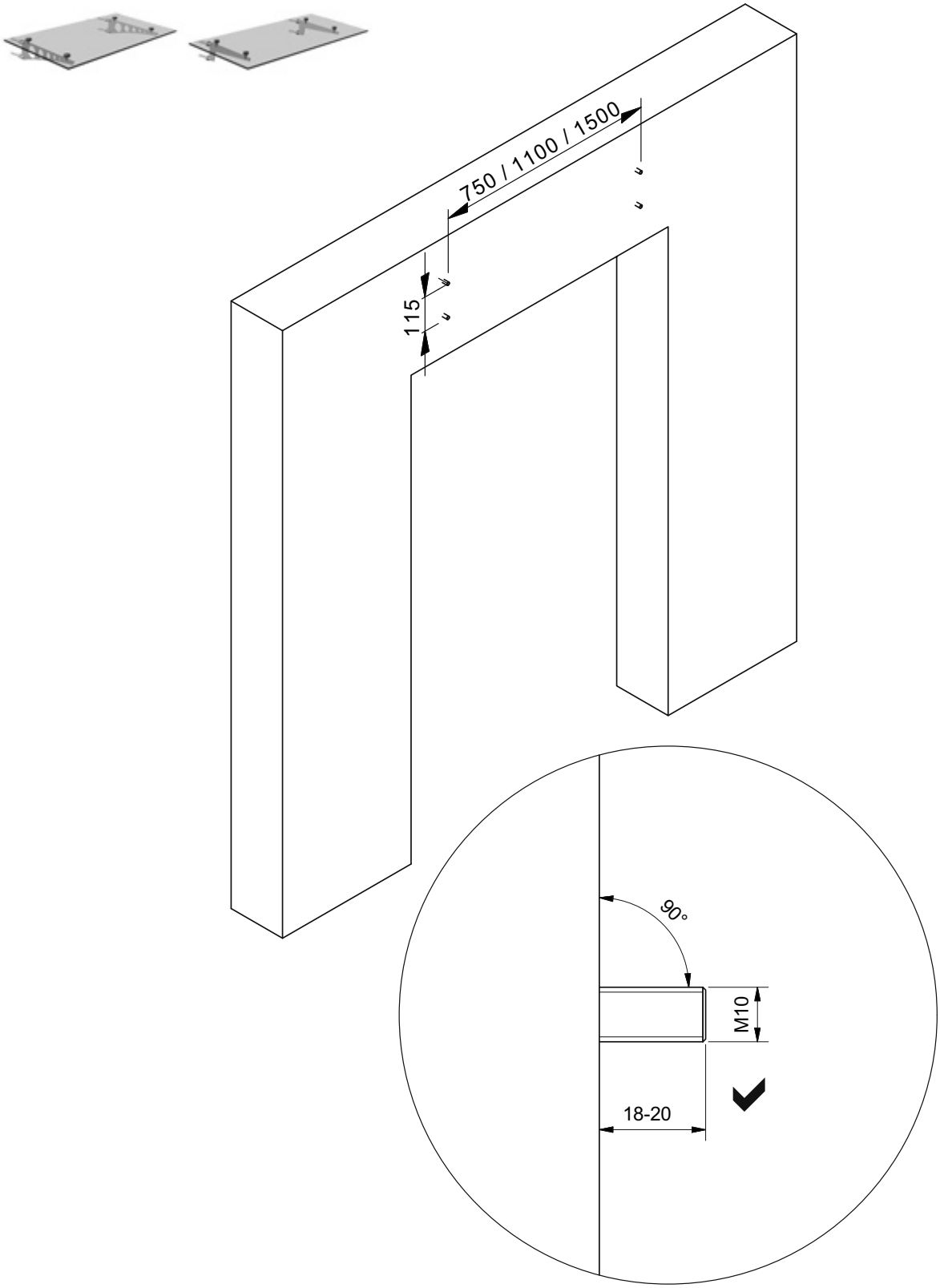
750 / 1100 / 1500
115
90°
M10
18-20

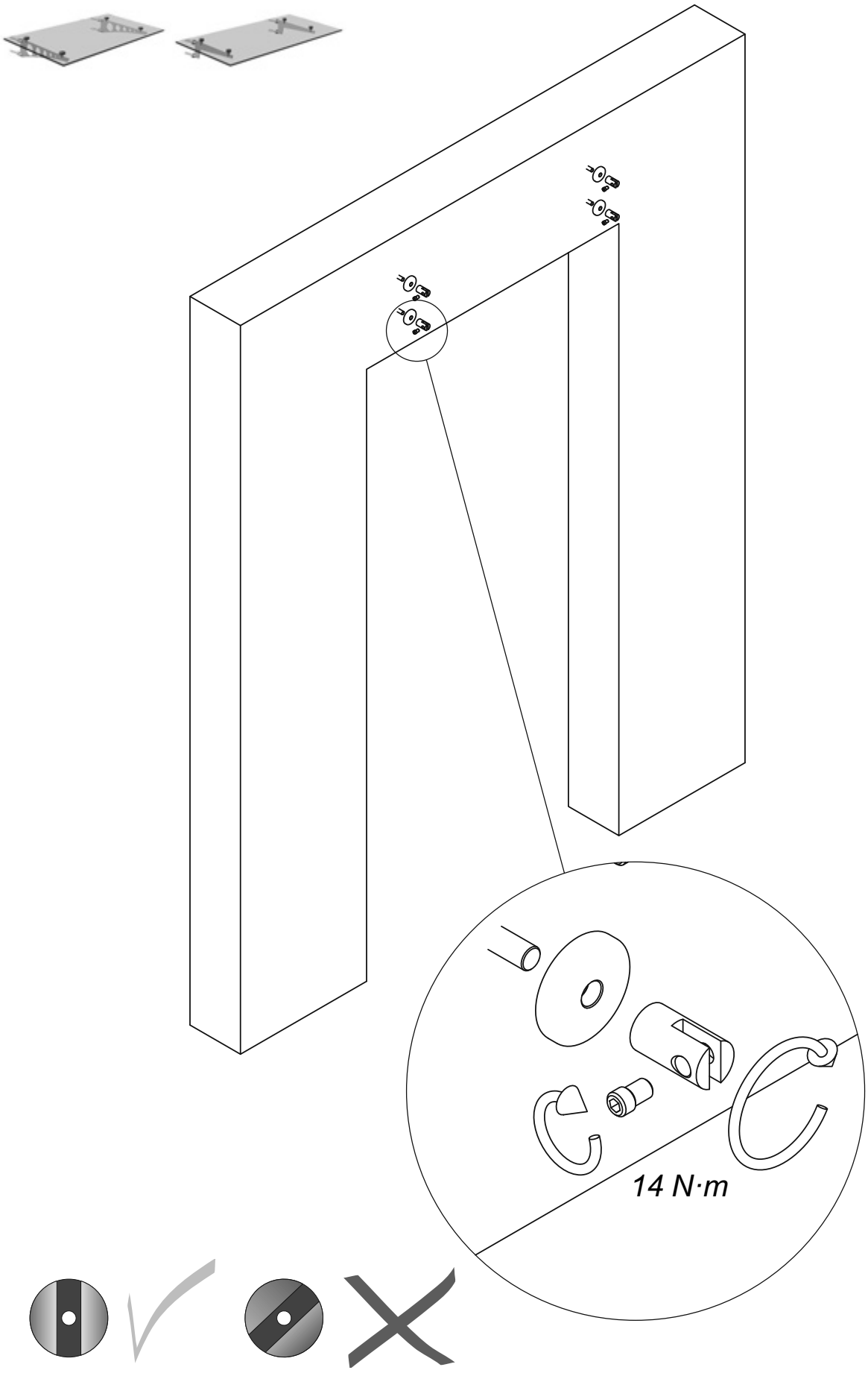
14 N·m

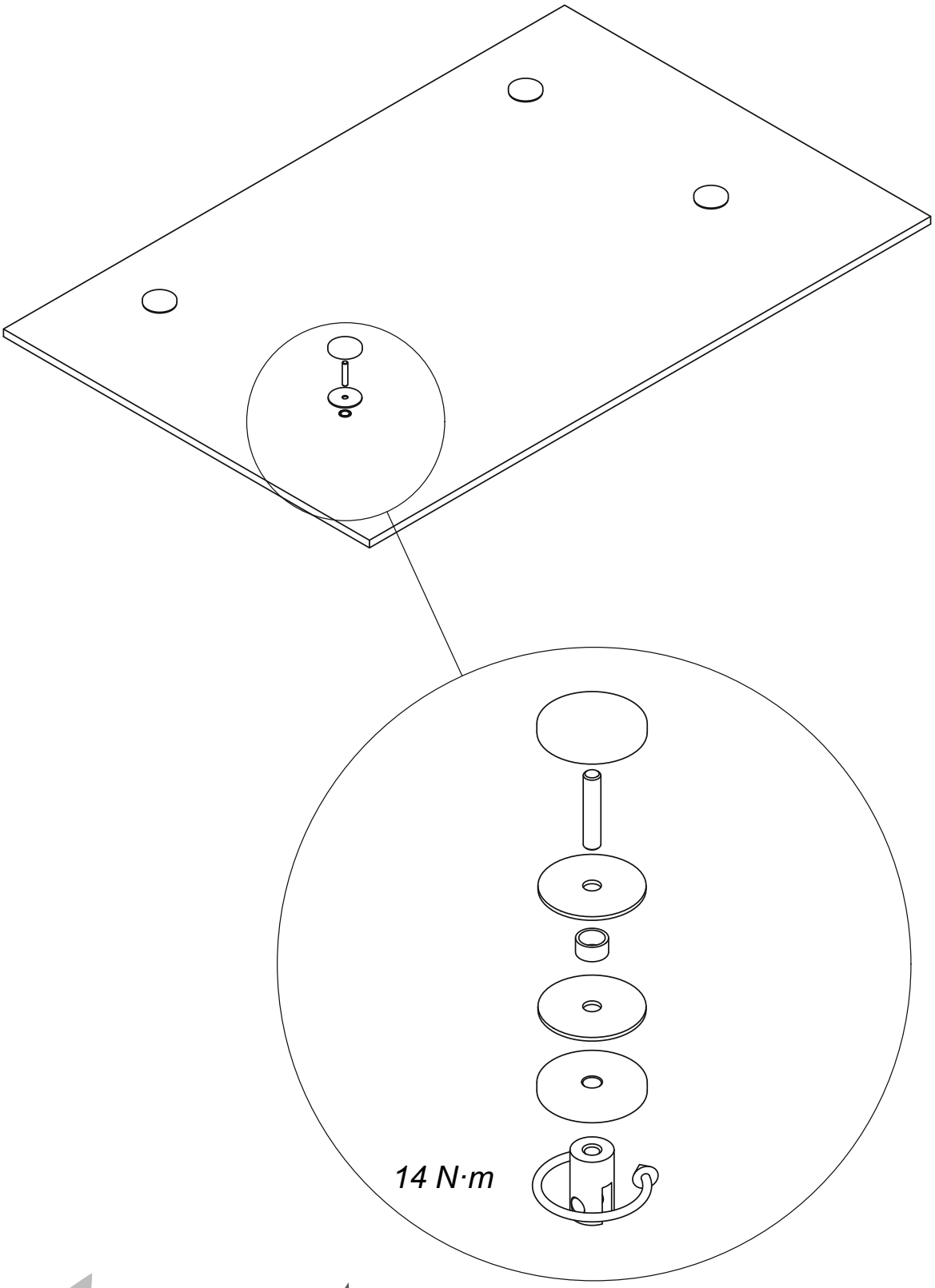
14 N·m

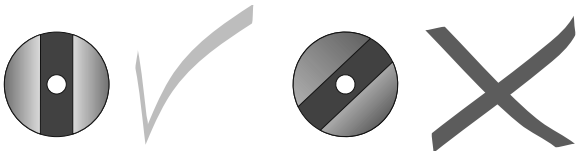

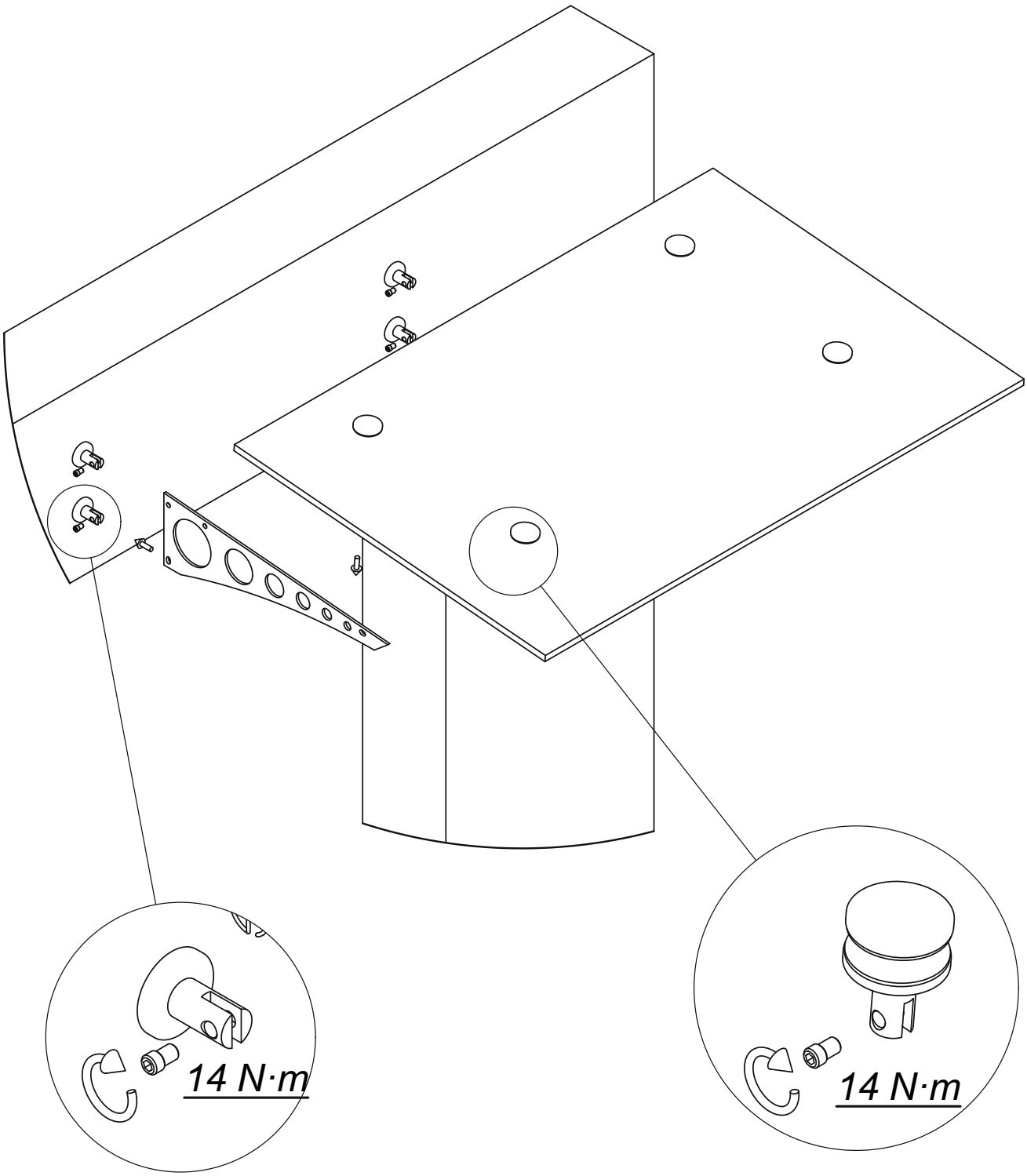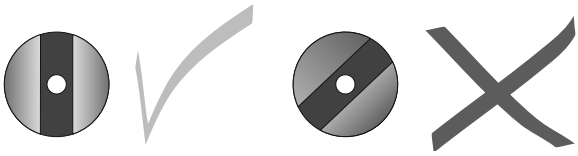
14 N·m
14 N·m